Miele

FOUR VAPEUR MULTIFONCTIONS
DGC 7865 NR

Informations logistiques

Code EAN : 4002516184331
Code SAP : 11103030
Dim.nettes(HxLxP) : 596 x 595 x 567 mm
Dim.brutes(HxLxP) : 742 x 677 x 697 mm
Poids brut : 57,5 kg / Poids net : 46 kg
Lieu de fabrication : Allemagne
Code douanier : 85167970
Alimentation électrique : 230 V - 50 Hz

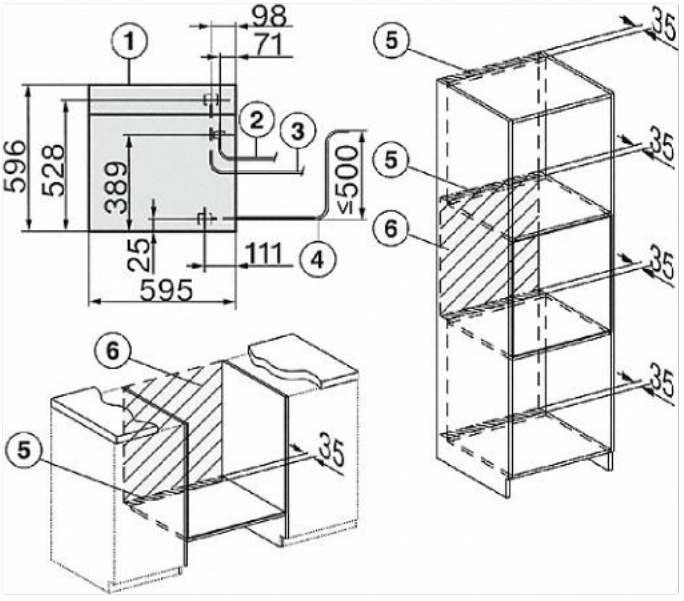

WORKS WITH amazon alexa

ligne Prestige

RACCORDEMENT EAU FIXE

Miele

Four vapeur multifonctions encastrable
Niche 60 cm
Design **VitroLine**
Coloris Noir Obsidien
Grand écran tactile **MTouch**
Bandeau lift motorisé
Cavité inox **68 litres** avec revêtement breveté **PerfectClean**
4 niveaux d'introduction
Technologie **DualSteam**
Autonomie 90 min.
Générateur de vapeur externe
Sonde de température sans fil
Température four multifonctions de 30 à 225°C
Température four vapeur de 40 à 100°C
Cuisson combinée
Programmes automatiques
20 programmes personnalisables
Cuisson de menu
Fonction **sous-vide**
Porte abattante plein verre
Eclairage intérieur LED **BrilliantLight**
Ouverture douce **SoftOpen**
Fermeture douce **SoftClose**
Réduction de la buée en fin de cuisson
Multilangues
Capteur de mouvement **MotionReact**
Raccordement à une arrivée d'eau et à une vidange

Fonctions connectées : Miele@home, MobileControl, VoiceControl, RemoteService, WifFConn@ct

Livré avec :
- 2 plats vapeur perforés
- 1 plat vapeur non perforé
- 1 lèche-frite PerfectClean
- 1 grille PerfectClean
- 1 paire de rails télescopiques PerfectClean

Bandeau de commande

STEAM

La technologie Miele permet une répartition rapide et uniforme de la vapeur dans l'enceinte de cuisson.
La vapeur est produite à l'extérieur de l'enceinte par un générateur puissant.

20 YEARS

Cet appareil a été testé pour vous assurer la plus grande satisfaction. Il a subi des tests équivalents à une durée d'utilisation de 20 ans

Nos fours vapeurs sont fabriqués dans notre usine allemande de Bünde avec la plus grande attention.

*Prix maximum conseillé au 1er Mars 2019
Le fabricant se réserve le droit de modifier les caractéristiques de ses produits