GAGGENAU

AT400131

Hotte de plan de travail
Acier inox
Largeur 136 cm
Evacuation et recyclage

- Design exclusif, système idéal pour une installation en îlot central ou en combinaison avec la table vitrocéramique CI 490, dans un plan de travail de 60 cm de profondeur.
- Révolution technique dans l'aspiration par recyclage : 750 m³/h évacuation près de la table de cuisson.
- Surface de travail supplémentaire.
- Installation minimale pour le recyclage de l'air.

Performances

- Puissance position 3 / intensive :
  selon la norme DIN EN 61591.
  La puissance accoustique dépend de la situation d'encastrement.
- Puissance en évacuation :
  660 / 750 m³/h.
- Puissance en recyclage :
  680 / 750 m³/h.

Caractéristiques

- 3 vitesses électroniques.
- Position intensive.
- Fonction d'aspiration intermittente.
- Fonction temporisation.
- Témoin de saturation du filtre à graisse.
- Filtres anti-graisse cassettes métalliques en nid d'abeilles et récupérateur de graisses lavables au lave vaisselle.
- Eclairage néon 35 W.
- Filtre à charbon actif à commander séparément.

Conseils d'installation

- Installation avec 4 varios série 200, 3 varios série 400 ou plan de cuisson largeur max.120 cm.
- Puissance maximale des plaques de cuisson 12 kW.
- Possibilité d'installation en combinaison avec une plaque à induction CI490 dans un plan de travail profondeur 60cm .
- L'utilisation de cette hotte avec des appareils gaz est interdite.
- L'intervalle de plan de travail restant (min. 50mm) entre les découpes doit être renforcé. Il est conseillé d'utiliser la traverse AA 409 400/430.
- Les planchers intermédiaires du meuble bas doivent être amovibles.
- Les charnières des portes doivent éventuellement être décalées.
- Les câbles de raccordement des appareils de cuisson passent à l'arrière, au milieu de la gaine d'aération.
- Il est interdit d'y faire passer une arrivée ou une évacuation d'eau.
- Pour une utilisation avec les appareils varios il faut démonter les couvercles.
- Si installation de la friteuse VF 411, pas de support égoutter le panier.
- Possibilité d'installer un four auto-ventilé sous-plan lorsque la configuration de meuble le permet.
- Le repose plat en inox doit rester amovible pour le remplacement de l'éclairage.
- Recommandation pour éléments en inox qui doivent être soudés et brossés:

Accessoires intégrés

Accessoires en option

- AA400010 PLANCHE DECOUPER BOIS AT400
- AA400230 SUPPORT VERRE 130CM AT400
- AA409131 FILTRE CHARBON ACTIF AT400100

Autres couleurs disponibles

Caractéristiques
Certificats de conformité : CE, VDE
Longueur du cordon électrique (cm) : 200.0
Niche d'encastrement (mm) : 670 x x 146
Hauteur du produit, sans cheminée : 275
Dimensions du produit (incluant la cheminée si elle existe) (mm) : 945-1075 x 1362 x 545
Poids net (kg) : 57.000
Type de commandes : Electronique
Nombre de vitesses : 3 puissances
Débit maximum d'aspiration d'air en évacuation : 660
Débit de l'aspiration en Recyclage d'air position turbo : 750
Débit maximum d'aspiration en recyclage d'air : 680
Débit Aspiration d'air en évacuation position turbo : 750
Nombre de lampes : 1

Types de consommation et de connexion
Puissance de raccordement (W) : 316
Tension (V) : 230
Fréquence (Hz) : 50
Type de prise : Fiche cont.terre/Gard.filter.
Type d'installation : Encastrable dans le meuble

Gaggenau
AT400131
HOTTE PLAN TRAVAIL REC. 136CM INOX

Version antérieure:

Version ultérieure:

Code EAN:
4242006189815

gamme distribuée:

GAGGENAU

AT400131
Hotte de plan de travail
Acier inox
Largeur 136 cm
Evacuation et recyclage

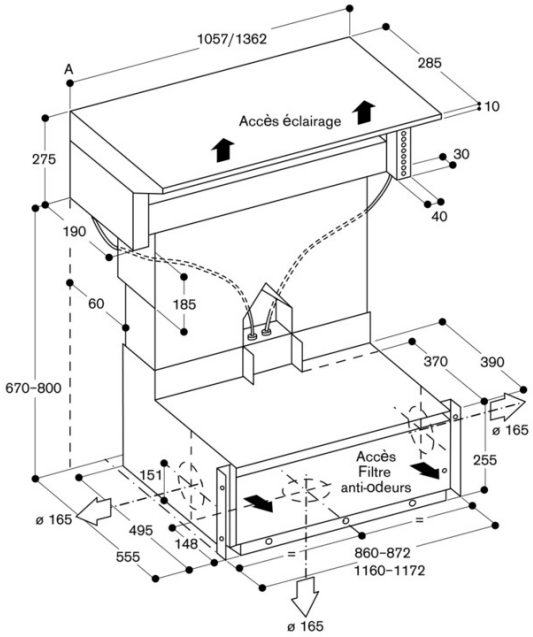

Découpe du meuble – installation devant un mur

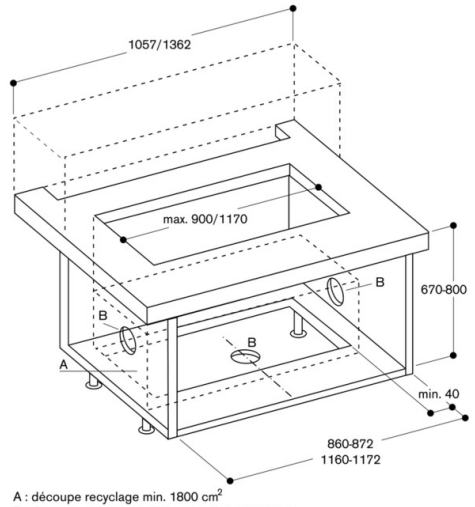

A : découpe recyclage min. 1800 cm²
B : découpe évacuation d'air, en option ø 165 mm

Cotes de découpe pour plateau de travail mural

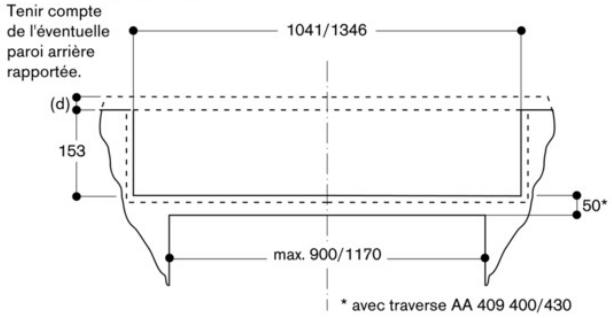

Cotes de découpe pour plateau de travail en îlot

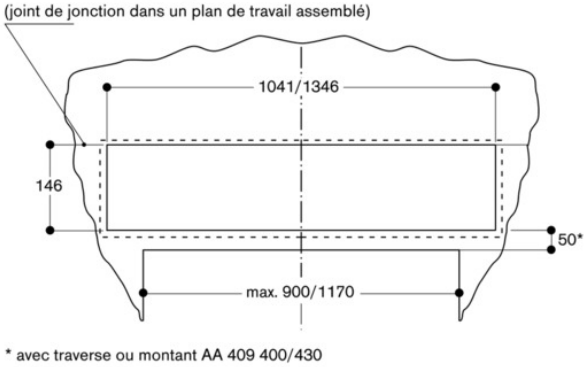

Mesures de profondeurs - élément bas sans paroi arrière - évacuation d'air

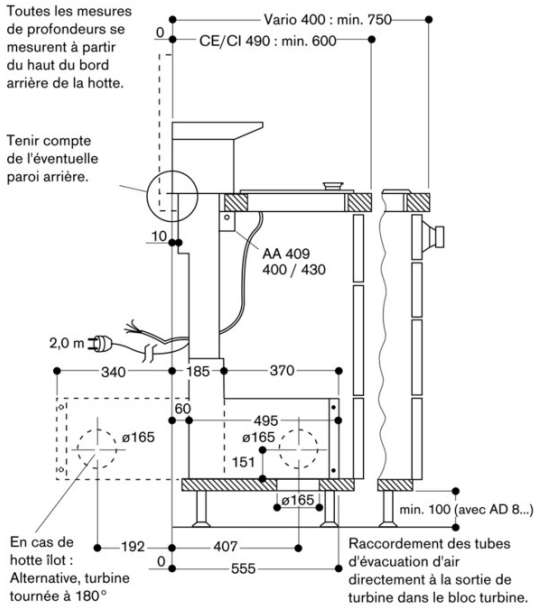

GAGGENAU

AT400131
Hotte de plan de travail
Acier inox
Largeur 136 cm
Evacuation et recyclage

AA 409 400/430 Traverse du meuble

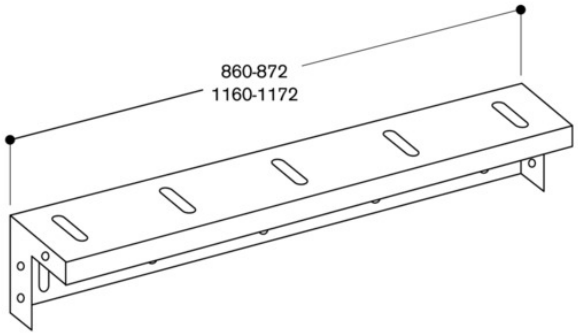
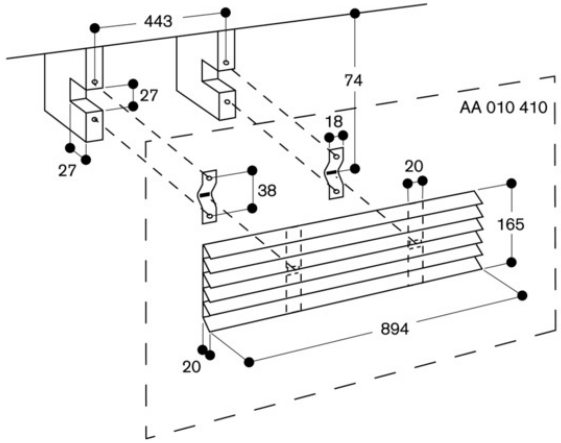
AA 010 410 Grille d'évacuation