N 70, Congélateur intégrable, 177.2 x 55.8 cm, Charnières pantographes SoftClose
GI7813CF0

PASSIONNÉMENT CUISINE DEPUIS 1877

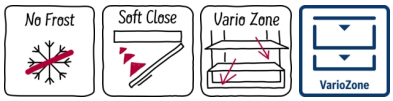

Le congélateur intégrable avec technologie NoFrost pour un dégivrage automatique.

- √ No Frost : votre congélateur ne givre plus !
- √ SoftClose : lorsque la porte est ouverte de 20° ou moins, elle se ferme automatiquement en douceur.
- √ Vario Zone –Adaptez vos tiroirs grâce à différentes solutions de chargement afin d'obtenir un rangement optimal des aliments congelés

Équipement

Données techniques

Classe d'efficacité énergétique : F
Consommation énergétique annuelle moyenne en kWh/an : 294 kWh / an
Somme des volumes des compartiments de congélation : 212 l
Émissions de bruit acoustique dans l'air : 36 dB(A) re 1 pW
Classe d'émissions de bruit acoustique dans l'air : C
Thermomètre dans le congélateur : Digital
Eclairage : non
Catégorie de produit : Congélateur vertical
Type de construction : Encastrable
Porte habillable : livré sans façade
Froid ventilé : Réfrigérateur et congélateur
Hauteur appareil : 1772 mm
Largeur appareil : 558 mm
Profondeur appareil : 545 mm
Dimensions du produit emballé : 1840 x 640 x 610 mm
Poids net : 65,2 kg
Poids brut : 69,9 kg
Puissance de raccordement : 120 W
Intensité : 10 A
Fréquence : 50 Hz
Longueur du cordon électrique : 230 cm
Charnière de porte : Gauche réversible
Signal d'alarme / dysfonctionnement : Visible et audible
Porte verrouillable : non
Nombre de tiroirs/paniers : 5
Nombre de compartiments de congélation intérieurs : 2
Code EAN : 4242004243274
Marque : Neff
Référence Commerciale : GI7813CF0
Catégorie de produit : Congélateur vertical
Accessoires inclus : 1 x bac à glaçons

4 242004 243274

N 70, Congélateur intégrable, 177.2 x 55.8 cm, Charnières pantographes SoftClose

GI7813CF0

COOKING PASSION SINCE 1877

Équipement

INFORMATIONS GENERALES

- Volume total : 212 l
- Classe d'efficacité énergétique F sur une échelle allant de A à G
- Consommation énergétique : 294 kWh/an
- No Frost
- Fixation de porte à pantographe

Confort et sécurité

- Régulation de température électronique avec contrôle digital extérieur TouchControl
- VitaControl : température constante par technologie de capteurs intelligents
- Alarme sonore de température, Alarme visuelle

CONGELATEUR

- Congélateur : Volume 212 l
- Super-congélation avec arrêt automatique
- Pouvoir de congélation : 13.8 kg en 24h
- 5 tiroirs de congélation transparents, dont 2 BigBox
- 2 compartiments à porte abattante
- Autonomie en cas de coupure électrique : 8 h

INFORMATIONS TECHNIQUES

- Encastrement H x L x P : 177.5 cm x 56 cm x 55 cm
- Charnières à gauche, réversibles
- Classe climatique : SN-T
- Niveau sonore : 36 DB, classe d'efficacité sonore : C

Accessoires

- bac à glaçons

N 70, Congélateur intégrable, 177.2 x 55.8 cm, Charnières pantographes SoftClose

GI7813CF0

COOKING PASSION SINCE 1877

Cotes

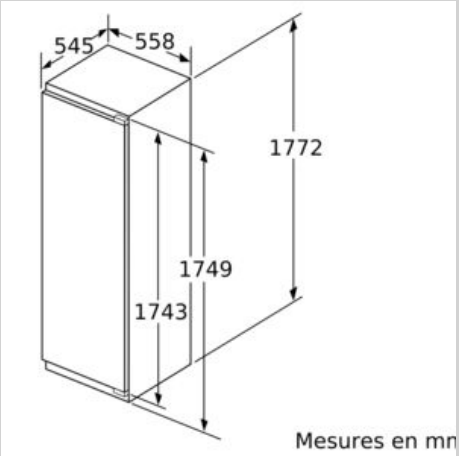

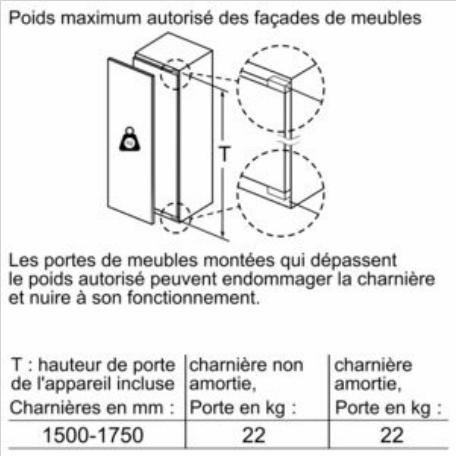

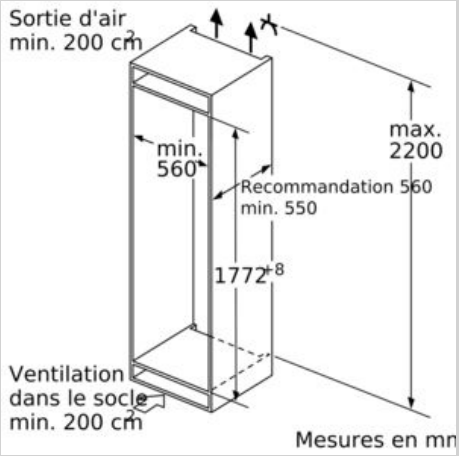

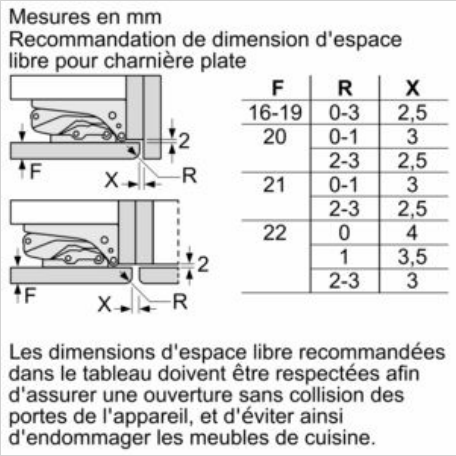

F	R	X
16-19	0-3	2,5
20	0-1	3
	2-3	2,5
21	0-1	3
	2-3	2,5
22	0	4
	1	3,5
	2-3	3

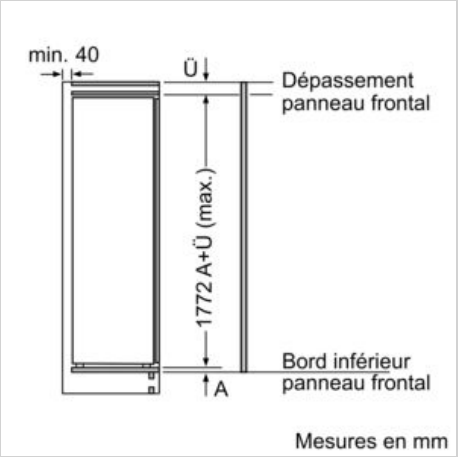

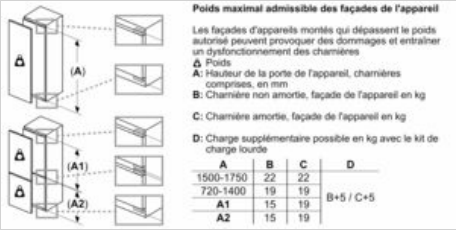

COOKING PASSION SINCE 1877
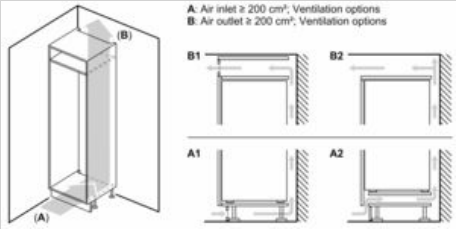
Cotes