iQ500, Four intégrable, 60 x 60 cm, Inox
HB578A0S6

A

Accessoires intégrés

1 x grille
1 x lèchefrite pour pyrolyse

Accessoires en option

HZ638000	CLIPRAIL STANDARD
HZ538000	CLIP RAIL 1 NIVEAU

Gagner du temps lors de vos cuissons grâce au préchauffage rapide, au coolStart et à l'activeClean®. Et contrôler votre four à distance avec Home Connect.

- ✓ Home Connect : l'application mobile de votre cuisine intelligente.
- ✓ activeClean® : votre four se nettoie automatiquement grâce au nettoyage pyrolyse.
- ✓ Installez vos rails telescopiques sur le niveau de votre choix tout en simplicité - Cliprails
- ✓ Pour des résultats parfaits - 30 programmes automatiques cookControl30
- ✓ Boutons rétroéclairés pour une manipulation simple - lightControl

Équipement

Données techniques

Couleur de la façade : Inox
Type de construction : Encastrable
Système de nettoyage intégré : Pyrolyse
Niche d'encastrement : 585-595 x 560-568 x 550 mm
Dimensions appareil H x L x P : 595 x 594 x 548 mm
Dimensions du produit emballé : 675 x 690 x 660 mm
Matériau du bandeau : Verre
Matériau de la porte : Verre
Poids net : 38,4 kg
Volume utile du four : 71 l
Matériau de la cavité : Autre
Contrôle de température : Electronique
Nombre de lampe(s) : 1
Longueur du cordon électrique : 120 cm
Code EAN : 4242003859339
Nombre de cavités - (2010/30/CE) : 1
Classe énergétique (2010/30/CE) : A
Energy consumption per cycle conventional (2010/30/EC) : 0,99 kWh/cycle
Energy consumption per cycle forced air convection (2010/30/EC) : 0,81 kWh/cycle
Indice de classe énergétique - NOUVEAU (2010/30/CE) : 95,3 %
Puissance de raccordement : 3600 W
Intensité : 16 A
Tension : 220-240 V
Fréquence : 50; 60 Hz
Type de prise : Fiche cont.terre/Gard.fil ter.
Accessoires inclus : 1 x grille, 1 x lèchefrite pour pyrolyse

4 242003 859339

iQ500, Four intégrable, 60 x 60 cm, Inox
HB578A0S6

Équipement

Nettoyage :
- Nettoyage Pyrolyse

Design :
- Ecran LCD
- lightControl : bouton rétroéclairé

Type de four/Modes de cuisson
- Volume 71 l
- 8 modes de cuisson : air pulsé 3D, convection naturelle, gril air pulsé, gril grande surface, position pizza, coolStart (pour les surgelés), cuisson basse température, hotAir doux
- Réglage de température : 30 °C - 275 °C
- cookControl : recettes préprogrammées
- 30 programmes automatiques

Confort d'utilisation
- Home Connect : pilotage et contrôle de votre four à distance
- ClipRails télescopiques 1 niveau, avec arrêt automatique
- Température de porte 30 °C
- EasyClock : Programmateur électronique
- Préconisation de température
- Départ automatique Contrôle optique de la montée en température Fonction Sabbat
-
- Préchauffage booster
- Eclairage halogène
- Verrou de porte électronique, sécurité enfants, coupure automatique du four, indicateur de chaleur résiduelle, interrupteur au contact de la porte
- Ventilateur de refroidissement

Accessoires inclus :
- grille, lèchefrite

Données techniques :
- Classe d'efficacité énergétique (selon norme EU 65/2014) : A (sur une échelle allant de A+++ à D)
- Câble de raccordement : 120 cm
- Puissance totale de raccordement : 3.6 kW
- Tension nominale : 220 - 240 V

iQ500, Four intégrable, 60 x 60 cm, Inox
HB578A0S6
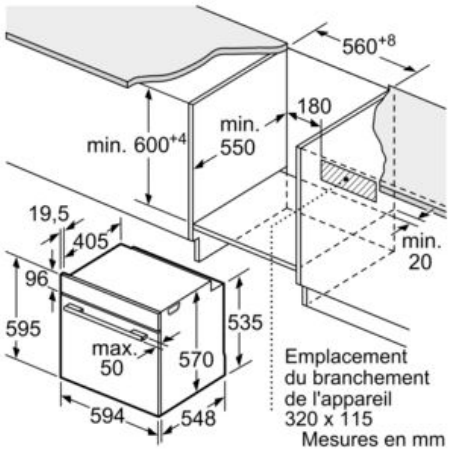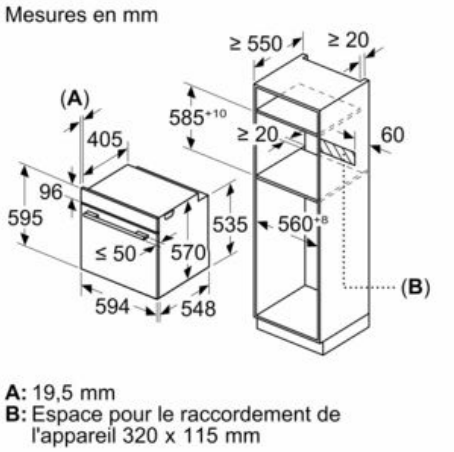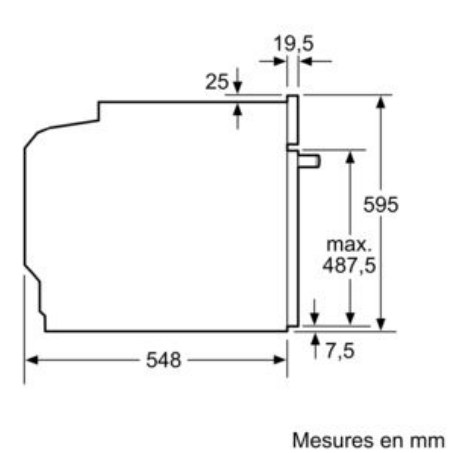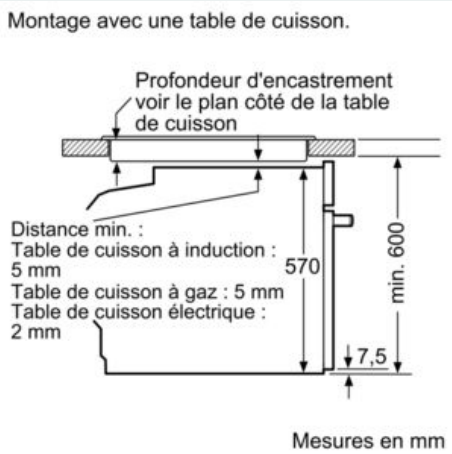
Cotes